SPECIFIKĀCIJA VIENAM ELEMENTAM

MARKA POZICIJA	APZĪMĒJUMS	NOSAUKUMS	DAUDZ. gab	ELEM. SVARS kg	PIEZĪMES
1	2	3	4	5	6
		MONOLĪTA PLĀTNE MP - 1			
	LVS EN 10080	Ø 6B500		3650.0	KOPSVARS
	LVS EN 10080	Ø 10B500		695.0	KOPSVARS
	LVS EN 10080	Ø 12 B500; L=460mm	108	0.41	
E - 1	BK - 4	Enkurs E-1	216	0.63	
ID - 1	BK - 4	Ieliekama detaļa ID-1	108	7.3	
		Betons C30/37 XC3 XF3		101.5	m³
		Betons C8/10		60.5	m³
		Smilts nekukumojoša *		400.0	Ar sabl.koef. Ccon=1,20 480.0 m3
		IELIEKAMĀ DETAĻA ID-1			
a	EN 10029	- 300x220x12	1	6.22	
b	LVS EN 10080	Ø12B500 ; L=250mm	4	0.22	
c	LVS EN 10080	Ø12B500 ; L=50mm	4	0.05	
		KOPĀ:		7.30	
		ENKURS E-1			
d	LVS EN 10080	Ø12B500; L=700mm	1	0.63	
		KOPĀ:		0.63	
		ARKVEIDA KONSTRUKCIJU APBETONĒŠANAI			
		Betons C30/37 XC3 XF3		14.5	m³

*SPECIFIKĀCIJĀ IEKĻAUTS SMILTS APJOMS ZEM ANGARA AR PLATĪBU S=BxL=20,3 x 32,5 =680,0(m2).
SMILTS UZBERŠANA PIEŅEMTA LĪDZ ABS. ATZ. +7.10 NO ABS. ATZ.+6.10 (ASS 2) UN NO ABS. ATZ. +6.90 (ASS 1)

ID - 1

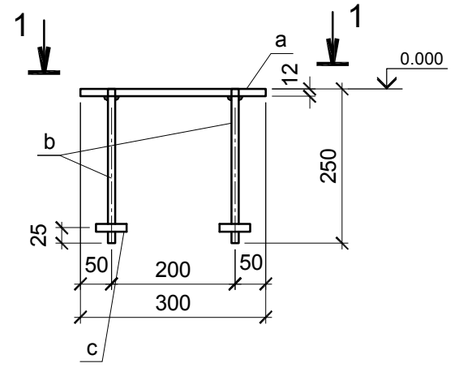

1 - 1

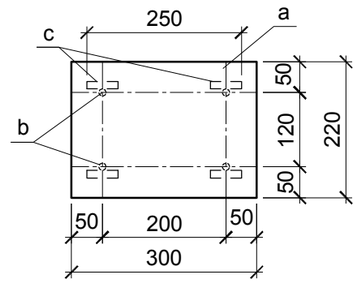

E - 1

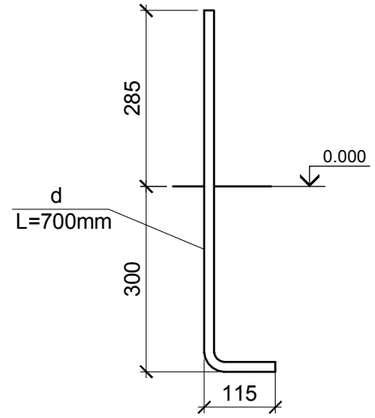

SASKAŅOTS:

JAUNAIS INV.Nr.

PARAKSTS UN DATUMS

ORIG.INVENT.Nr.

Arhīva reģistrācijas Nr. :			
Paraksts un datums:			
"BK" DAĻAS VAD.	I.FOKOVA		03.02.2022.
IZSTRĀDĀJA	I.FOKOVA		03.02.2022.

Pasūtītājs: JELGAVAS RAJONA GLŪDAS PAGASTA zemnieku saimniecība "BALTAIŅI"

Pasūtījums: 02-U/2022 - BK

Objekts: Lauksaimniecības mašīnu un tehnikas novietnes jaunbūve "BALTAIŅI", GLŪDAS pagasts, Jelgavas novads

Stadija	Lapa	Lapu sk.
BP	BK-4	

Mērogs: 1:10

Lapas nosaukums: PAMATU PLĀTNES MP-1 SPECIFIKĀCIJA. IELIEKAMA DETAĻA ID-1

SIA "KOMPĀNIJA AVOTIŅI"
VRN 40003077493
BŪVKOMERSANTA Reģ. Nr.7323-R
+371 67139532 info@avotini.lv

A3